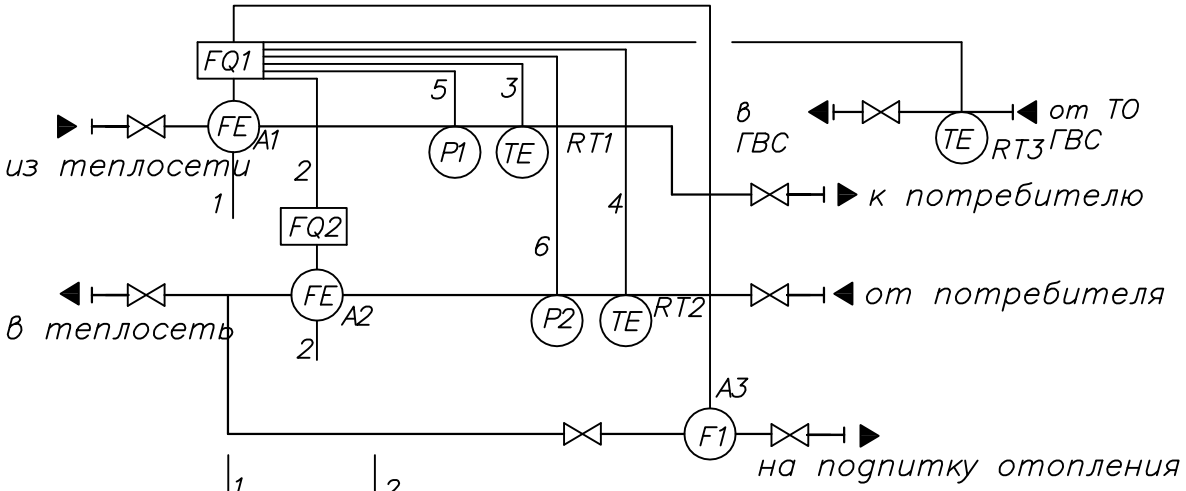

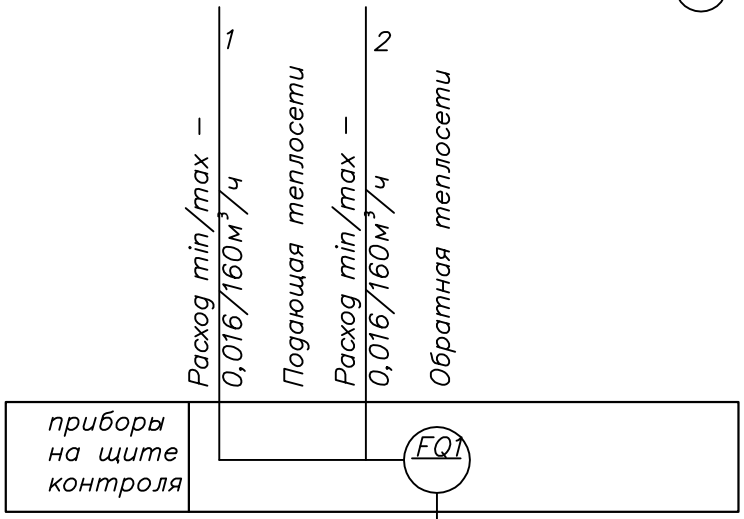

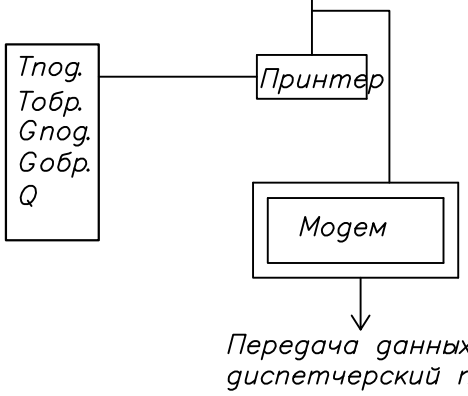

Спецификация

поз.	Наименование	Обознач.	кол-во	ед. изм.	Примеч.
	Первичный преобразователь				
A1	расхода фланцевого	ПП-150	1	шт.	
	подсоединения Ду=150мм				
	Первичный преобразователь				
A2	расхода фланцевого	ПП-150	1	шт.	
	подсоединения Ду=150мм				
A3	Водосчетчик Ду32 мм	СКБ-32	1	шт.	
RT1-3	Термопреобразователь	КТПТР	3	шт.	
	сопротивления				
A7	Принтер "Epson-LX300"		1	шт.	
P1,2	Датчик избыточного давления		2	шт.	

Изм.	Кол. уч.	Лист	№ док.	Подп.	Дата
Разработал	Данилкин				
Проверил	Чистяков				
ГИП	Коротенко				

Тепловой пункт. Узел учета расхода тепловой энергии	Стадия	Лист	Листов
	РП	2	
Функциональная схема	ООО "ПМП Вентиляция"		

A4